MSZ-LN25VGW MSZ-LN35VGW MSZ-LN50VGW MSZ-LN60VGW
MSZ-LN25VGV MSZ-LN35VGV MSZ-LN50VGV MSZ-LN60VGV
MSZ-LN25VGB MSZ-LN35VGB MSZ-LN50VGB MSZ-LN60VGB
MSZ-LN25VGR MSZ-LN35VGR MSZ-LN50VGR MSZ-LN60VGR

İÇ ÜNİTE

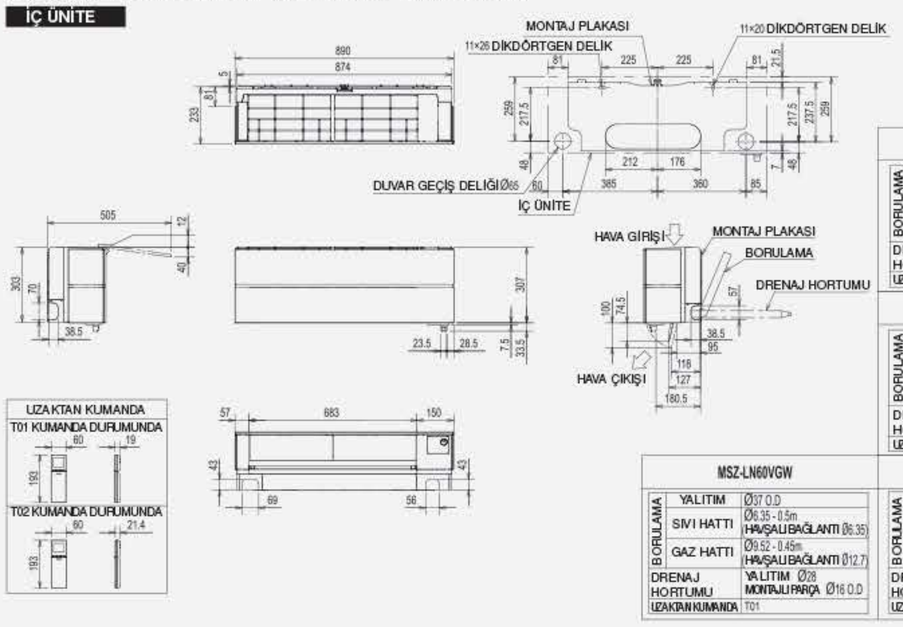

MSZ-LN25/35/50VGW		
BORULAMA	YALITIM	Ø35 O.D
	SIVI HATTI	Ø6.35 - 0.5m HAVŞALI BAĞLANTI (Ø6.35)
	GAZ HATTI	Ø9.52 - 0.45m HAVŞALI BAĞLANTI (Ø9.52)
DRENAJ HORTUMU		YALITIM Ø28 MONTAJLI PARÇA Ø16 O.D
UZAKTAN KUMANDA		T01

MSZ-LN25/35/50VGV,VGB,VGR		
BORULAMA	YALITIM	Ø35 O.D
	SIVI HATTI	Ø6.35 - 0.5m HAVŞALI BAĞLANTI (Ø6.35)
	GAZ HATTI	Ø9.52 - 0.45m HAVŞALI BAĞLANTI (Ø9.52)
DRENAJ HORTUMU		YALITIM Ø28 MONTAJLI PARÇA Ø16 O.D
UZAKTAN KUMANDA		T02

MSZ-LN60VGW		
BORULAMA	YALITIM	Ø37 O.D
	SIVI HATTI	Ø6.35 - 0.5m HAVŞALI BAĞLANTI (Ø6.35)
	GAZ HATTI	Ø9.52 - 0.45m HAVŞALI BAĞLANTI (Ø12.7)
DRENAJ HORTUMU		YALITIM Ø28 MONTAJLI PARÇA Ø16 O.D
UZAKTAN KUMANDA		T01

MSZ-LN60VGV,VGB,VGR		
BORULAMA	YALITIM	Ø37 O.D
	SIVI HATTI	Ø6.35 - 0.5m HAVŞALI BAĞLANTI (Ø6.35)
	GAZ HATTI	Ø9.52 - 0.45m HAVŞALI BAĞLANTI (Ø12.7)
DRENAJ HORTUMU		YALITIM Ø28 MONTAJLI PARÇA Ø16 O.D
UZAKTAN KUMANDA		T02

MUZ-LN25VG MUZ-LN35VG

DIŞ ÜNİTE

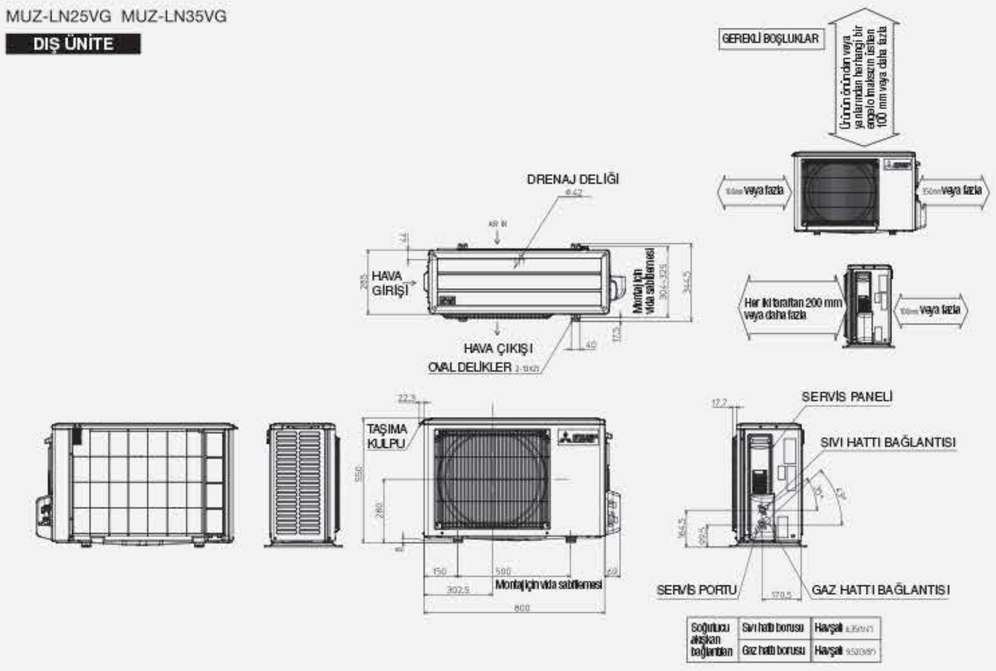

MUZ-LN50VG

DIŞ ÜNİTE

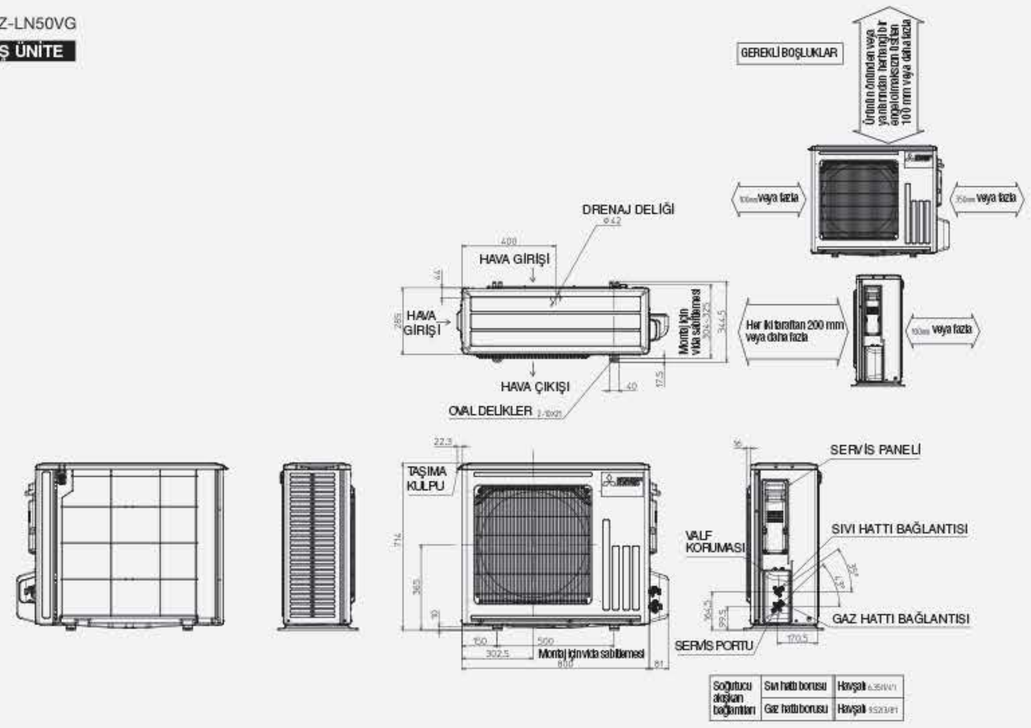

MUZ-LN60VG

DIŞ ÜNİTE

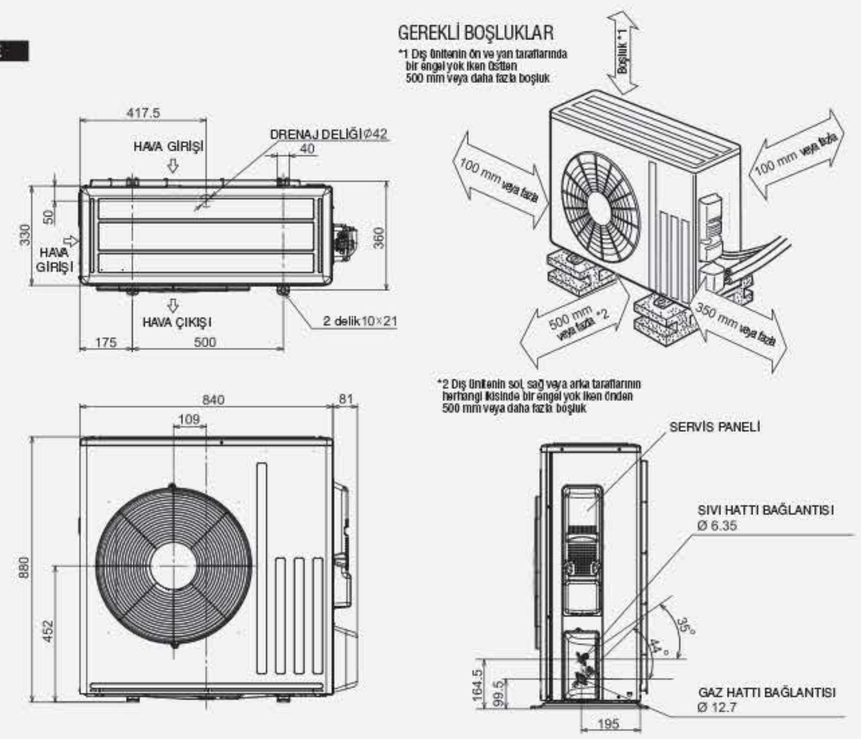

İÇ ÜNİTE

MSZ-LN 25/35/50/60 VGR — Yakut Kırmızı

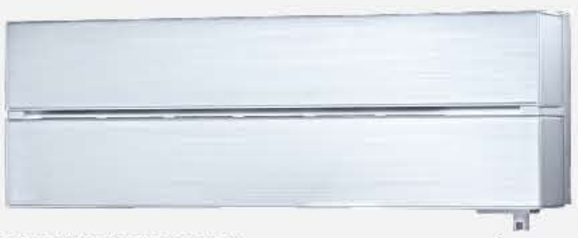

MSZ-LN 25/35/50/60 VGV — İnci Beyazı

MSZ-LN 25/35/50/60 VGB — Kuzguni Siyah

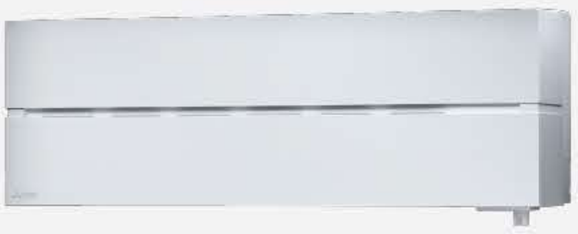

MSZ-LN 25/35/50/60 VGW — Duru Beyaz

DIŞ ÜNİTE

MUZ-LN 25/35 VG

MUZ-LN 50 VG

MUZ-LN 60 VG

MODEL				Inverter Isı Pompası			
İç Ünite				MSZ-LN25VG	MSZ-LN35VG	MSZ-LN50VG	MSZ-LN60VG
Dış Ünite				MUZ-LN25VG	MUZ-LN35VG	MUZ-LN50VG	MUZ-LN60VG
Soğutucu Akışkan				R32	R32	R32	R32
Güç Kaynağı	Besleme			Dış Üniteden	Dış Üniteden	Dış Üniteden	Dış Üniteden
	(V/Faz/Hz)			230V/Tek/50Hz	230V/Tek/50Hz	230V/Tek/50Hz	230V/Tek/50Hz
Soğutma	Kapasite, Toplam Tüketim, Tasarım Yükü		kW	2.5	3.5	5.0	6.1
	Yıllık Enerji Tüketimi (*1)		kWh/yıl	83	128	205	285
	SEER (*2)			10.5	9.5	8.5	7.5
		Sezonsal Enerji Sınıfı		A+++	A+++	A+++	A++
	Kapasite	Nominal	kW	2.5	3.5	5.0	6.1
		Min. / Maks.	kW	1.0 - 3.5	0.8 - 4.0	1.0 - 6.0	1.4 - 6.9
	Toplam Tüketim	Nominal	kW	0.485	0.820	1.380	1.790
Isıtma	SEER (*2)		kW	3.0(-10°C)	3.6(-10°C)	4.5(-10°C)	6.0(-10°C)
	Deklare Edilen Kapasite	Referans Tasarım Sıcaklığında	kW	3.0(-10°C)	3.6(-10°C)	4.5(-10°C)	6.0(-10°C)
		Bivalent Sıcaklıkta	kW	3.0(-10°C)	3.6(-10°C)	4.5(-10°C)	6.0(-10°C)
		Çalışma Sınır Sıcaklığında	kW	2.5(-15°C)	3.2(-15°C)	4.2(-15°C)	6.0(-15°C)
	Yedek Isıtıcı Kapasitesi		kW	0.0(-10°C)	0.0(-10°C)	0.0(-10°C)	0.0(-10°C)
	Yıllık Enerji Tüketimi (*1)		kWh/yıl	794	974	1369	1826
	SCOP (*2)			5.2	5.1	4.6	4.6
		Sezonsal Enerji Sınıfı		A+++	A+++	A++	A++
	Kapasite	Nominal	kW	3.2	4.0	6.0	6.8
		Min. / Maks.	kW	0.8 - 5.4	1.0 - 6.3	1.0 - 8.2	1.8 - 9.3
	Toplam Tüketim	Nominal	kW	0.580	0.800	1.480	1.810
Maksimum Çalışma Akımı			A	7.1	9.9	13.9	15.2
İç Ünite	Tüketim	Nominal	kW	0.029	0.029	0.034	0.040
	Çalışma Akımı (Maks)		A	0.3	0.3	0.4	0.4
	Boyutlar	Y x G x D	mm	307*890*233	307*890*233	307*890*233	307*890*233
	Ağırlık		kg	15.5	15.5	15.5	15.5
	Hava Debisi (Sessiz-Düş-Ort-Yük-(S. Yük) (*3)	Soğutma	m^3/dak.	4.3-5.8-7.1-8.8-11.9	4.3-5.8-7.1-8.8-12.8	5.7-7.6-8.9-10.6-13.9	7.1-8.8-10.6-12.7-15.7
		Isıtma	m^3/dak.	4.0-5.7-7.1-8.5-14.4	4.3-5.7-7.1-8.5-13.7	5.4-6.4-8.5-10.7-15.7	6.6-9.5-11.5-13.6-15.7
	Ses Seviyesi - SPL (Sessiz-Düş-Ort-Yük-(S. Yük) (*3)	Soğutma	dB(A)	19-23-29-36-42	19-24-29-36-43	27-31-35-39-46	29-37-41-45-49
		Isıtma	dB(A)	19-24-29-36-45	19-24-29-36-45	25-29-34-39-47	29-37-41-45-49
	Ses Seviyesi - PWL	Soğutma	dB(A)	58	58	60	65
Dış Ünite	Boyutlar	Y x G x D	mm	550*800*285	550*800*285	714*800*285	880*840*330
	Ağırlık		kg	35	35	40	55
	Hava Debisi	Soğutma	m^3/dak.	31.4	31.4	40.0	50.1
		Isıtma	m^3/dak.	26.6	29.8	40.5	51.3
	Ses Seviyesi - SPL	Soğutma	dB(A)	46	49	51	55
		Isıtma	dB(A)	49	50	54	55
	Ses Seviyesi - PWL	Soğutma	dB(A)	60	61	64	65
	Çalışma Akımı (maks.)		A	6.8	9.6	13.5	14.8
	Sigorta Değeri		A	10	10	16	16
Boru Bağlantısı	Çap	Likit / Gaz	mm	6.35/9.52	6.35/9.52	6.35/9.52	6.35/12.7
	Maks. Uzunluk	Dış Ünite - İç Ünite	m	20	20	20	30
	Maks. Yükseklik	Dış Ünite - İç Ünite	m	12	12	12	15
Çalışma Aralıkları (Dış Ünite)		Soğutma	°C	-10 ~ +46	-10 ~ +46	-10 ~ +46	-10 ~ +46
		Isıtma	°C	-15 ~ +24	-15 ~ +24	-15 ~ +24	-15 ~ +24